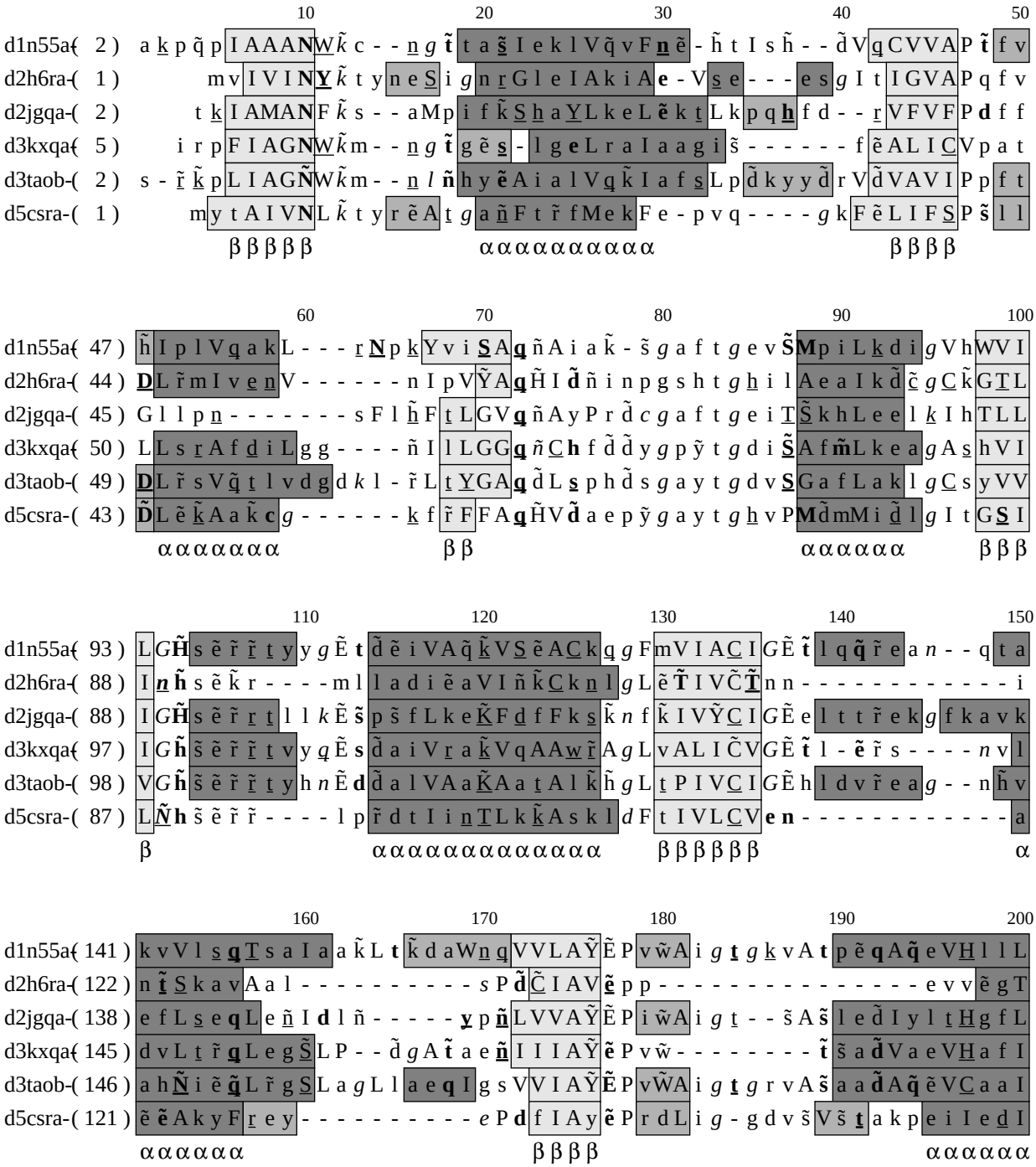
10 20 30 40 50
d1n55a(2) a k p q p I A A A N W k c - - n g t t a s I e k l V q v F n e - h t I s h - - d V q C V V A P t f v
d2h6ra-(1) m v I V I N Y k t y n e S i g n r G l e I A k i A e - V s e - - - e s g I t I G V A P q f v
d2jgqa-(2) t k I A M A N F k s - - a M p i f k S h a Y L k e L e k t L k p q h f d - - r V F V F P d f f
d3kxqa(5) i r p F I A G N W k m - - n g t g e s - l g e L r a I a a g i s - - - - - - f e A L I C V p a t
d3taob-(2) s - r k p L I A G N W k m - - n l n h y e A i a l V q k I a f s L p d k y y d r V d V A V I P p f t
d5csra-(1) m y t A I V N L k t y r e A t g a n F t r f M e k F e - p v q - - - - g k F e L I F S P s l l
β β β β β α α α α α α α α α α β β β β
60 70 80 90 100
d1n55a(47) h I p l V q a k L - - - r N p k Y v i S A q n A i a k - s g a f t g e v S M p i L k d i g V h W V I
d2h6ra-(44) D L r m I v e n V - - - - - - - n I p V Y A q H I d n i n p g s h t g h i l A e a I k d c g C k G T L
d2jgqa-(45) G l l p n - - - - - - - - s F l h F t L G V q n A y P r d c g a f t g e i T S k h L e e l k I h T L L
d3kxqa(50) L L s r A f d i L g g - - - - n I l L G G q n C h f d d y g p y t g d i S A f m L k e a g A s h V I
d3taob-(49) D L r s V q t l v d g d k l - r L t Y G A q d L s p h d s g a y t g d v S G a f L a k l g C s y V V
d5csra-(43) D L e k A a k c g - - - - - - k f r F F A q H V d a e p y g a y t g h v P M d m M i d l g I t G S I
α α α α α α α α β β α α α α α α β β β
110 120 130 140 150
d1n55a(93) L G H s e r r t y y g E t d e i V A q k V S e A C k q g F m V I A C I G E t l q q r e a n - - q t a
d2h6ra-(88) I n h s e k r - - - - m l l a d i e a V I n k C k n l g L e T I V C T n n - - - - - - - - - - - - i
d2jgqa-(88) I G H s e r r t l l k E s p s f L k e K F d f F k s k n f k I V Y C I G E e l t t r e k g f k a v k
d3kxqa(97) I G h s e r r t v y q E s d a i V r a k V q A A w r A g L v A L I C V G E t l - e r s - - - - n v l
d3taob-(98) V G h s e r r t y h n E d d a l V A a K A a t A l k h g L t P I V C I G E h l d v r e a g - - n h v
d5csra-(87) L N h s e r r - - - - l p r d t I i n T L k k A s k l d F t I V L C V e n - - - - - - - - - - - - a
β α α α α α α α α α α α α α α β β β β β β α
160 170 180 190 200
d1n55a(141) k v V l s q T s a I a k L t k d a W n q V V L A Y E P v w A i g t g k v A t p e q A q e V H l l L
d2h6ra-(122) n t S k a v A a l - - - - - - - - - - s P d C I A V e p p - - - - - - - - - - - - - - - e v v e g T
d2jgqa-(138) e f L s e q L e n I d l n - - - - - y p n L V V A Y E P i w A i g t - - s A s l e d I y l t H g f L
d3kxqa(145) d v L t r q L e g S L P - - d g A t a e n I I I A Y e P v w - - - - - - - - t s a d V a e V H a f I
d3taob-(146) a h N i e q L r g S L a g L l a e q I g s V V I A Y E P v W A i g t g r v A s a a d A q e V C a a I
d5csra-(121) e e A k y F r e y - - - - - - - - - - e P d f I A y e P r d L i g - g d v s V s t a k p e i I e d I
α α α α α α β β β β α α α α α α

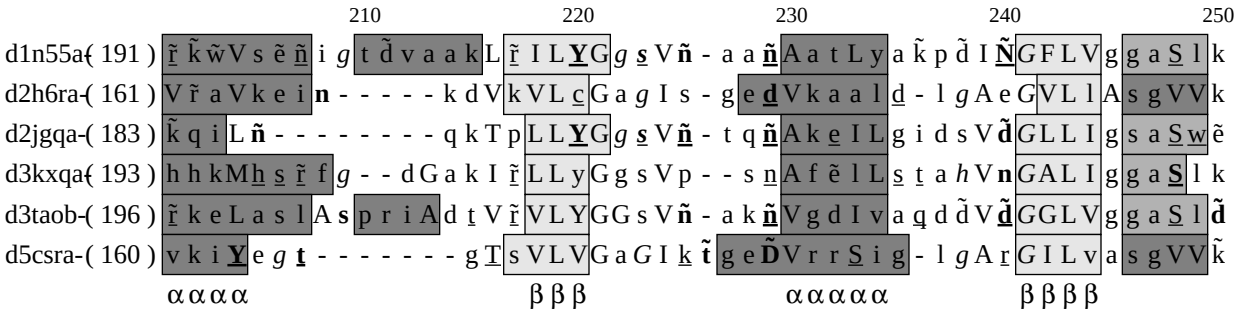

210 220 230 240 250

d1n55a-(191) r̃ k̃ w̃ V s ẽ ñ i *g* t d̃ v a a k L r̃ I L **Y** G *g* **s** V **ñ** - a a **ñ** A a t L y a k̃ p d̃ I **Ñ** *G* F L V g g a S l k
d2h6ra-(161) V r̃ a V k e i **n** - - - - - k d V k V L c G a *g* I s - g e **d** V k a a l d - l *g* A e *G* V L l A s g V V k
d2jgqa-(183) k̃ q i L **ñ** - - - - - - - - q k T p L L **Y** G *g* **s** V **ñ** - t q **ñ** A k e I L g i d s V **d̃** *G* L L I g s a S w ẽ
d3kxqa-(193) h h k M h s r̃ f *g* - - d G a k I r̃ L L y G g s V p - - s n A f ẽ l L s t a *h* V **n** *G* A L I g g a **S** l k
d3taob-(196) r̃ k e L a s l A **s** p r i A d t V r̃ V L Y G G s V **ñ** - a k **ñ** V g d I v a q d d̃ V **d̃** *G* G L V g g a S l **d̃**
d5csra-(160) v k i **Y** e *g* **t** - - - - - - - g T s V L V G a *G* I k **t̃** g e **D̃** V r r S i g - l *g* A r *G* I L v a s g V V k̃

α α α α β β β α α α α α β β β β

260

d1n55a-(240) - p **e** F r d I I d̃ a T̃ r
d2h6ra-(205) a k **n** v ẽ e a I r̃ e L i *k*
d2jgqa-(224) l ẽ n F k̃ t I i s f L
d3kxqa-(241) a i d F l t I C d v y
d3taob-(245) G ẽ h̃ F A t L A a i A A g *g* p̆
d5csra-(202) **s̃** a **d** p **t** k s̃ L n s l i e l

α α α α α